FAHRRADSTÄNDER ZETA

Zeta ist ein echter Anlehnbügel mit automatisch perfekter Anlehnung des Fahrrades, bei dem es kein Wegrollen oder Umkippen gibt.

"Dieser Fahrradständer ist durch die breite Reifenaufnahme für jeglichen Radtypen bestens geeignet. Das Fahrrad neigt sich beim Abstellen automatisch an den verlängerten Anlehnbügel, womit auch das Anschließen des Fahrradrahmens erleichtert wird."

Empfohlene adfc Qualität

Q2102, 03/2021
Geprüft nach
DIN 79008

Alle Produkte sind urheberrechtlich geschützt

INNOVAMETALL

KONSTRUKTION

Hauptbügel aus Stahl, Rundrohr 42,4 mm Durchmesser, Radeinstellungen aus Rundstahl 16 mm Durchmesser. Alle Bügel (tief/hoch) haben die gleiche Höhe von 800 mm, was für eine ruhige Optik sorgt. Einzelbügel oder Reihenanlage, diebstahlsichere Verschraubung aus Edelstahl, mit schmutzabweisendem Bodenrahmen aus Trapezschienen – im Lieferumfang enthalten.

RADABSTÄNDE

Vom ADFC empfohlen:
Bei Tief/Hoch-Einstellung des Vorderrades:
500 mm. (Lieferbar auch 400 mm und 450 mm)
Bei Tief/Tief-Einstellung des Vorderrades:
700 mm. (Lieferbar auch 600 mm und 800 mm)

SICHERHEIT

Leichtes Einparken wird durch die automatisch perfekte Anlehnung des Rades gewährleistet. Diebstahlsicher durch gute und bequeme Anschließmöglichkeit des Fahrradrahmens und eines Laufrades mit kurzem Schloss.

OPTIONAL

Die Anlehnbügel der Tiefstände sind soweit verlängert, dass man den Fahrradrahmen und das Hinterrad in der Nähe des Sattels sichern kann .

OBERFLÄCHEN/FARBEN

Stahl feuerverzinkt, auf Wunsch mit zusätzlicher Pulverbeschichtung, oder Edelstahl elektropoliert.

RADTYPEN

Geeignet für alle gängigen Räder mit einer Reifenbreite bis ca. 110 mm.

BEFESTIGUNGSART

- **Zum Aufdübeln:** Bodenrahmen aus Trapezschienen wird mittels Dübeln und Schrauben (nicht im Lieferumfang enthalten) auf tragfähigem Boden befestigt.
- **Zum Einbetonieren:** Einzelständer mit verlängerten Rohren (400 mm) zum Einbetonieren.
- **Zum unterirdischen Aufdübeln:** mit Bodenrahmen zum Aufschrauben bei -200 mm OKFB (Unterflurbefestigung)
- **Wandbefestigung:** mittels Flacheisen an Wand befestigt
- **Beschwerungspoller Beton:** 40 kg (ab Radabstand 450 mm)

einseitig, tief/hoch, verzinkt, aufgedübelt

einseitig, tief/hoch, verzinkt, aufgedübelt

beidseitig, tief/tief, verzinkt, aufgedübelt

ZETA ABMESSUNGEN

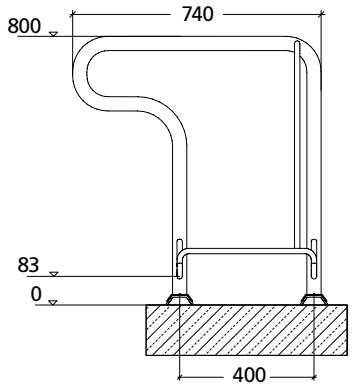

EINSEITIG, TIEF
Seitenansicht, zum Aufdübeln

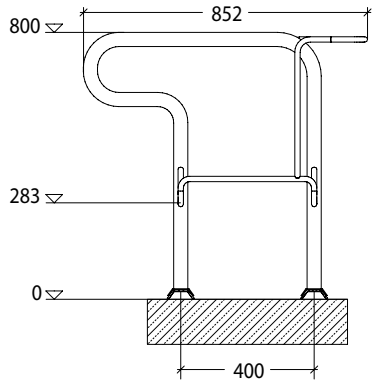

EINSEITIG, HOCH
Seitenansicht, zum Aufdübeln

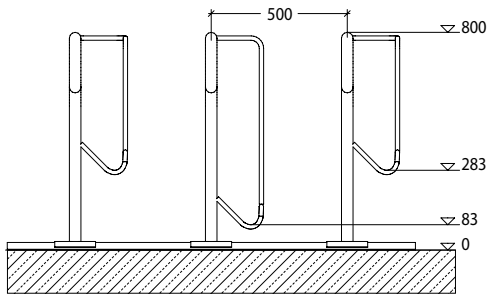

EINSEITIG, TIEF/HOCH
Vorderansicht, zum Aufdübeln

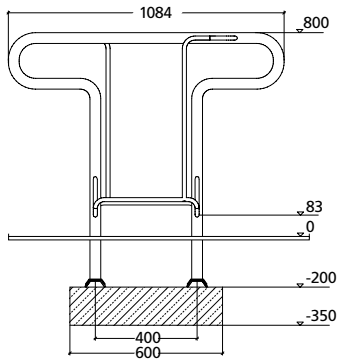

BEIDSEITIG, TIEF
Seitenansicht, zum unterirdischen Aufdübeln

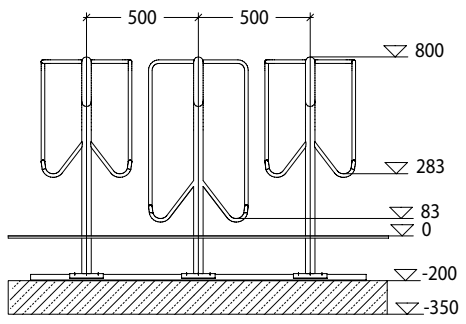

BEIDSEITIG, TIEF/HOCH
Vorderansicht, zum unterirdischen Aufdübeln

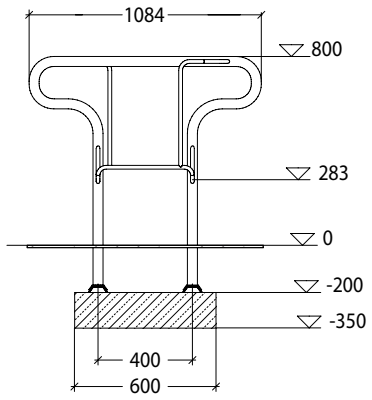

BEIDSEITIG, TIEF/HOCH
Seitenansicht, zum unterirdischen Aufdübeln

BESTELLCODE ZETA

Artikel	Modell	Variante	Einstellung	Oberfläche	Montage
FS	Zeta	E (einseitig) B (beidseitig) LE (45 Grad links)[1] RE (45 Grad rechts)[1]	TH (tief/hoch) TT (tief/tief)	VZ (verzinkt) PB (verzinkt + beschichtet) NIP (Edelstahl elektropoliert)	A (frei aufstellen/aufdübeln)[2] F (Einzelbügel einbetonieren) UA (unterirdisch aufdübeln)[2]

[1] nur einseitig, mit Einstellung tief/tief und zum frei Aufstellen oder Aufdübeln möglich, [2] Trapezschienen für die Reihenanlage sind im Lieferumfang enthalten

Artikel	Zubehör
FSZU	BM (Befestigungsmaterial, je eine Schraube und ein Dübel)[3] PO (Beschwerungspoller, ab Radabstand 450 mm) WB (Wandbefestigung) BS (Bodenschutz)

[3] Empfohlene Anzahl = 2 Stk. (Anfang) + 2 Stk. je lfm. Reihenanlage

Technische Änderungen sowie geringe Farb- und Maßabweichungen und Irrtümer behalten wir uns vor.

ZETA WERBESCHILD

Mit dem Werbeschild erhält der Fahrradständer Zeta die geeignete Werbefläche.

Neutrales Werbeschild aus pulverbeschichtetem Alu-Blech weiß, inkl. einseitiger Folie (Druck nach Vorlage). Oberfläche der Schildbefestigung in Stahl feuerverzinkt, oder mit zusätzlicher Pulverbeschichtung, oder in Edelstahl elektropoliert.

- **Typ C:** wird das Werbeschild in den Hauptbügel montiert.

Maße Werbeschild C: ca. 330 x 610 mm (B x H)

BESTELLCODE ZETA WERBESCHILD

Artikel	Modell	Typ	Oberfläche Schildhalterung
FSW	Zeta	C (in Hauptbügel montiert)	VZ (verzinkt) PB (verzinkt + pulverbeschichtet) NIP (Edelstahl elektropoliert)